Руководство пользователя
Трансформатор HEINE EN 15®

Примечание: Перед использованием трансформатора EN 15 внимательно прочитайте инструкцию и, для обращения к ней по мере необходимости, держите её под руками.

Составные части

Регулятор яркости EN 15 C
Трансформатор EN 15 T

Меры безопасности:

Область применения: Трансформатор EN 15 разработан специально как источник питания для диагностических приборов HEINE с 6 В/10 Вт лампами. Используйте EN 15 T только в качестве трансформатора.

Общая информация: Не вскрывайте корпус трансформатора**.** Ремонт может осуществляться только высоко квалифицированным персоналом.

Требования безопасности: Убедитесь, что вольтаж, указанный на идентификационной плате, соответствует вольтажу сети. Если трансформатор долго не используется, его нужно отключать от сети. Не используйте вблизи от взрывоопасных веществ.

Настройка крепления для головы

Если вы устанавливаете EN 15 на офтальмоскоп OMEGA, отсоедините кабель питания к лампочке и открутите коннектор лампочки (1) при необходимости.

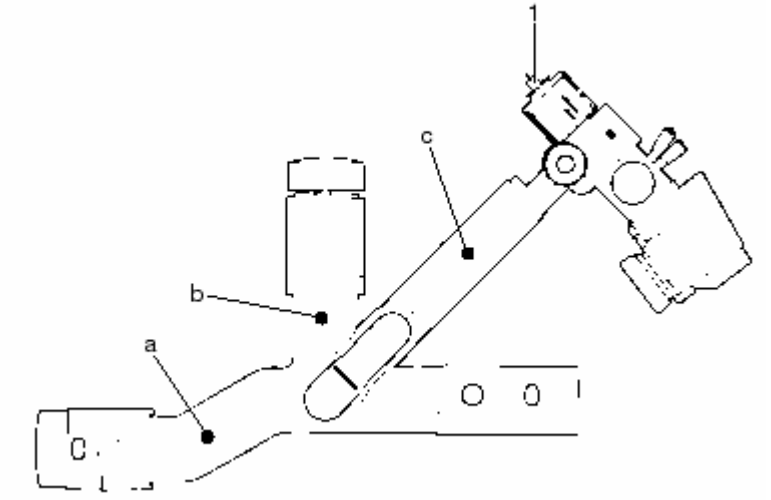

– Настройте прибор перед установкой регулятора яркости EN 15 C.
– Поверните оптику вверх и снимите офтальмоскоп с головы.
– Выберите одну из точек крепления, a, b или c на левой или правой стороне крепления. В положении b на левой стороне, металлическая дуга может касаться корпуса EN 15 C, если последний расположен слишком близко к шарниру.
– Откройте крышку (2).
– Установите контроль яркости в выбранную позицию. Если вы выбрали позиции a или c, то короткий кабель должен находиться ближе к коннектору лампы. Закройте крышку (2), чтобы зафиксировать прибор на креплении для головы.
– Подсоедините короткий кабель к коннектору лампы.
  – Зафиксируйте кабель зажимом на задней стороне головного обруча. Подключите трансформатор к сети и соедините оба кабеля.

– Чтобы убрать регулятор, снова откройте крышку (2).

Использование регулятора

– Чтобы включить регулятор, поверните винт по часовой стрелке до конца или пока не настроите нужный уровень яркости.
– Когда регулятор выключается, раздается щелчок.

Очистка

Отсоедините кабель перед очисткой. Для очистки корпуса прибора и кабеля используйте мягкую ткань, смоченную в мыльной воде.

Технические характеристики

Трансформатор EN 15 T:

Входные параметры:	120 В/ 60 Гц (240 В~50/60 Гц); (100 В/50 Гц)
(см. идентификационную плату)	
Потребление энергии:	20 VA
Выходные параметры:	7.1 V~/1.7 A
Предохранитель:	внутренняя защита от перегрузки
Режим работы:	непрерывный
Вес:	400 г

Регулятор EN 15 C:

Входные параметры:	7.1 В~
Выходные параметры:	от 0 до 6.2 В (не синусоидальные)
Загрузка:	макс.10 Вт
Режим работы:	непрерывный
Вес:	105 г

Аксессуары и запасные части:

EN 15 T	**X-95.16.300**
EN 15 C	**X-95.16.301**
Коннектор для лампочки с разъемом	**C-00.33.224**

Применимые стандарты:	**EN 60 601-1 (1990)**

ООО "МЕДТЕХНИКА-СТОЛИЦА"

http://heine-med.ru/
info@heine-med.ru
127 238, г. Москва, Дмитровское ш. 85
Телефоны: (495) 902-59-26 многокан., факс, (495) 518-55-99

На нашем сайте Вы можете выбрать медицинские инструменты марки HEINE, которые будут оптимальным образом отвечать поставленной задаче и Вы можете быть уверены в их высоком качестве и надежности.

Если Вы хотите приобрести диагностические инструменты, произведеные специалистами компании HEINE (Германия) - позвоните нам, и мы ответим на все интересующие вопросы, подберем вместе с Вами нужную комплектацию!